78901DMI13

www.prexco.it

PROGETTO/job:	STANDARD	Rev.	Data	Dis/by	Appr.
PARTE/item:	BARRA MOBILE A 6 PIASTRE	0	30/5/16	FP	PREXCO
TITOLO/title:	DISEGNO DI INTERFACCIA – OUTLINE				
DOC.N.	78901DMI13 SCALA 1:5				
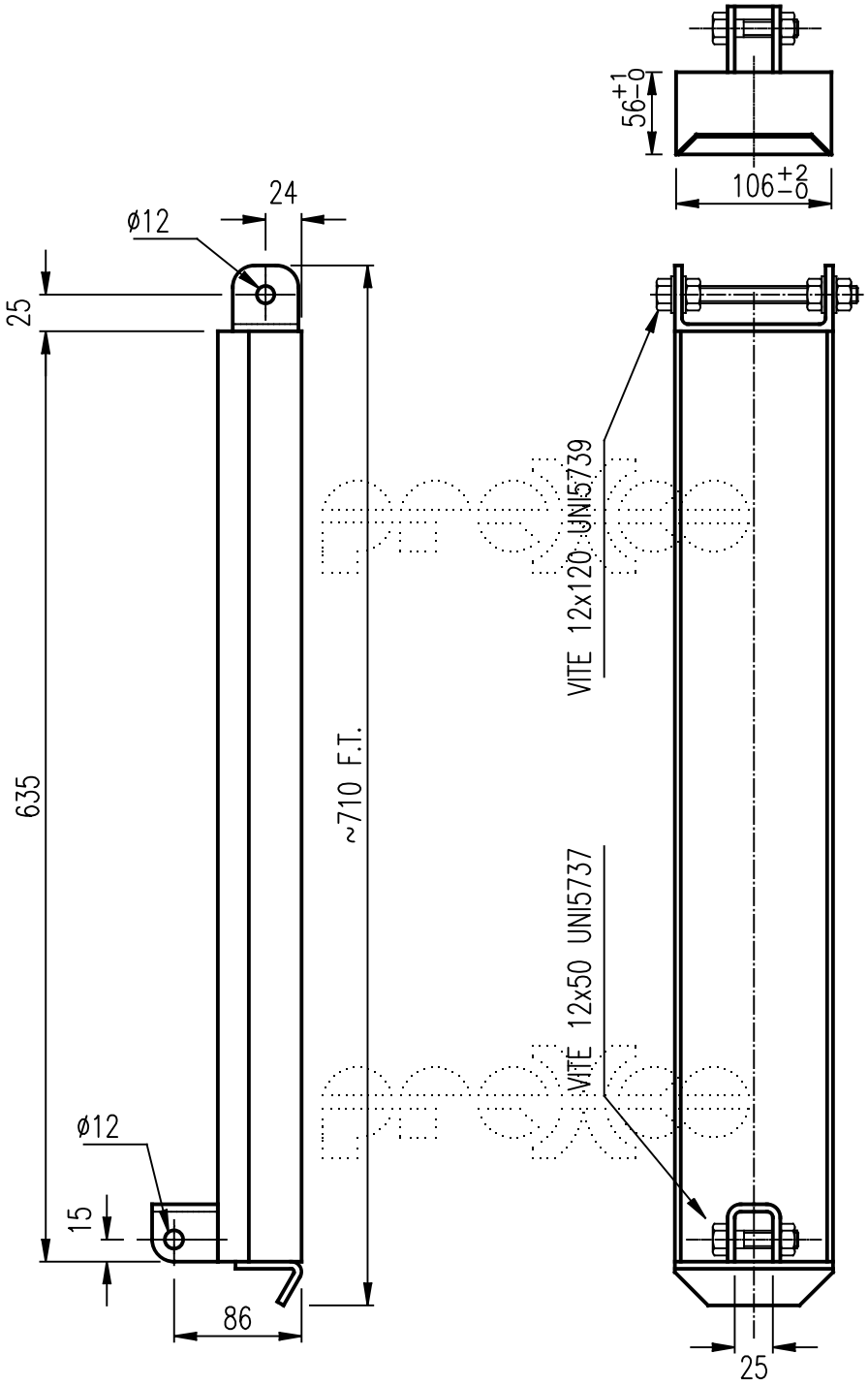
1	FINITURA – CARPENTERIA: ZINCATA – MAGNETI RESINATI IN SCATOLA INOX
	FINISH – IRON: HOT DIP GALV. – MAGNETS: RESIN FILLED IN SS BOX
2	MASSA: 29 KG